2nd screening Guide

Installation and dismantlement guide

GOOD DESIGN AWARD 2020

GOOD DESIGN AWARD 2020 SCHEDULE

報名	April 2	報名開始
	June 2	報名截止
一次評審	June 3 - July 1	一次評審期
	June 22	繳納一次評審費用截止日期
	July 2	一次評審結果通知
二次評審	**July 2 - 9**	二次評審資料填寫
	July 10 - September 3	二次評審期
	August 17	二次評審 搬入日（會場：AICHI SKY EXPO ） ❗ 本年度二次評審會在日本舉行
	August 18-20	二次評審會
	August 21	二次評審 搬出日
	August 25	繳納二次評審費用截止日期
	September 4	二次評審結果通知
	September 4 - 11	登記獲獎作品公開資料和年鑒登載資料
	September 16	報名同意書提交截止　※僅限相關參評者
獲獎發表・獲獎推廣	October 1	獲獎發表
	October 1- November 3	獲獎推廣期
	October 8	GOOD DESIGN BEST 100 設計師演講 特別獎評審會（非公開）
	October 16	繳納獲獎推廣費的截止日期
	March 2021	獲獎年鑒出版

目 錄

01 關於二次評審 2

02 關於參評作品及相關物品 5

03 二次評審資料填寫 8

04 關於代理印刷服務 12

05 參評作品的搬入・搬出 14

06 參評作品及會場管理 19

07 二次評審後的相關事宜 20

搬入・搬出代理服務說明 21

01 關於二次評審

GOOD DESIGN AWARD 針對「通過一次評審的參評作品」，以提交實物的方式，實施二次評審。

在二次評審中，評審委員將針對每件報名的實物作品，參照評審資料，確認通電狀態下的運作、實際使用的體驗。對於沒有實物的作品，也將通過展板和相關資料進行更深入的評審。此外，二次評審的第二日，將實施「對話型評審」（評審委員會指定），通過評審委員和參評者的直接對話，幫助評審委員更透徹地理解參評作品。

在以上評審流程的基礎上，由專家組成的各評審組將針對每件作品，以各方專業視點，展開激烈的討論，最終以全組認同的方式決定二次評審結果。

因此，請各位通過一次評審的參評者參看本手冊，將自己的作品調整至最佳狀態，接受評審委員們的評審。

公益財團法人日本設計振興會

GOOD DESIGN AWARD 主辦方

[GOOD DESIGN AWARD 2020 二次評審會實施概要]

會場：愛知縣常滑市 AICHI SKY EXPO　B、C、D 展廳

搬入：8 月 17 日 10:30 - 19:00※

評審：8 月 18 日 -20 日（非公開）

搬出：8 月 21 日 9:00 - 17:00※

※ 避免人員聚集，確保社交距離，主辦方將預先設定搬入、搬出的時間段。

※ 針對申請保密評審的參評者，主辦方另行通知搬入、搬出時間。

［諮詢］

公益財團法人 日本設計振興會 GOOD DESIGN AWARD 事務局
E-mail : info-e@help.g-mark.org

二次評審會場事務局 C 展廳 主辦方室
E-mail : info-e@help.g-mark.org

[二次評審的流程]

評審作品搬入、搬出會場的方法，分為「參評者自己搬入、搬出」、「委託他人搬入、搬出」和「官方指定的搬入、搬出代理服務」三種。請參看以下的流程圖選擇合適的方法：

※ 希望選擇「官方指定的搬入、搬出代理服務」的參評者必須在 7 月 17 日之前提交申請表單，確保 8 月 3 日之前參評作品到達指定地址。

※ 代理服務商只提供完全的代理服務，無法單獨提供搬入或搬出服務。

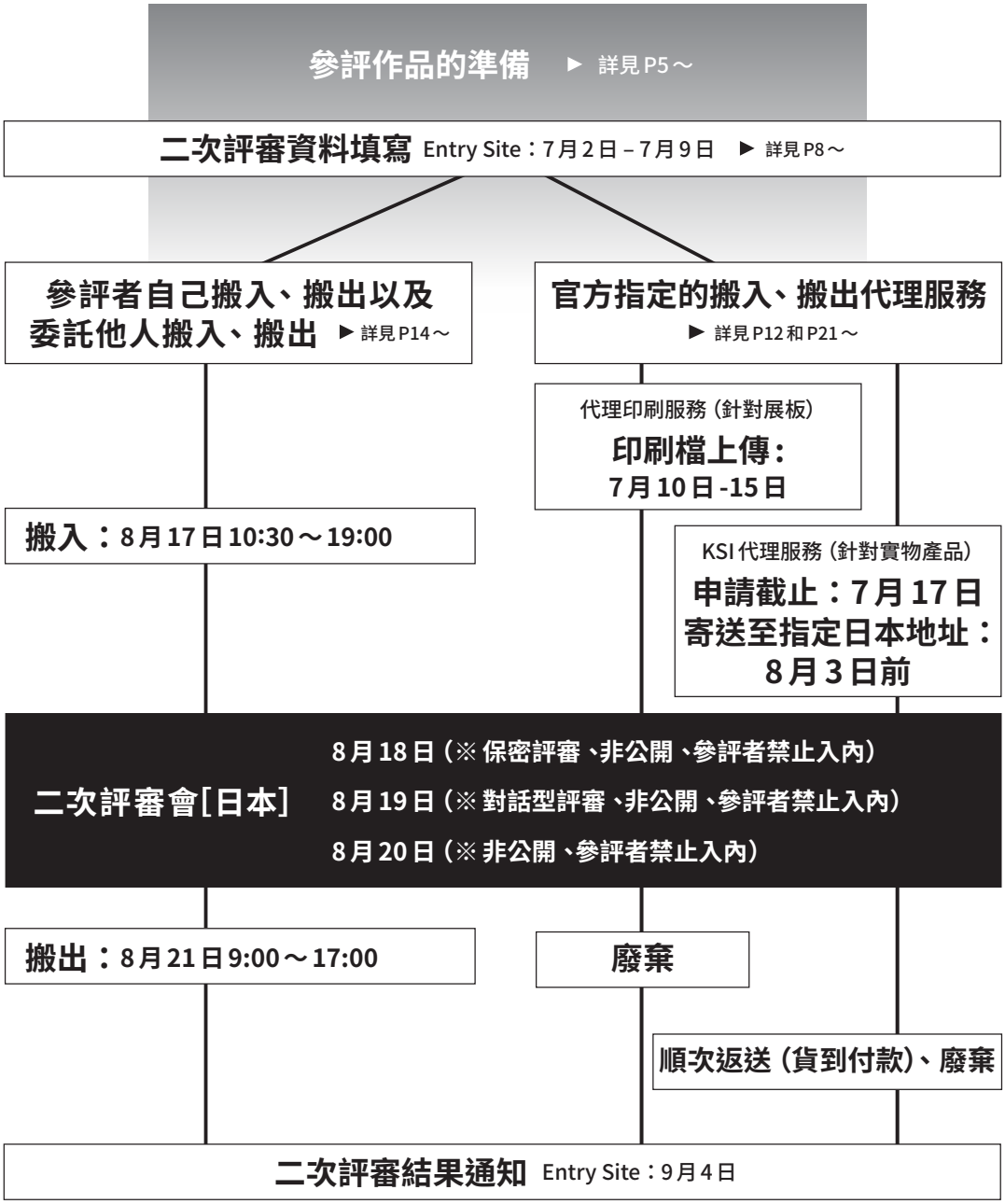

保密評審

若參評者希望確保參評作品及其機密資料的安全性，可以選擇保密評審。選擇該評審方式的參評者必須在 8 月 18 日，按照主辦方指定的時間親自到場進行搬入、搬出以及評審。關於具體實施細節，主辦方將於 7 月下旬單獨聯繫。

02 關於參評作品及相關物品

GOOD DESIGN AWARD的二次評審是通過觀察、操作、體驗參評作品的實物，參照報名資料，對作品的存在意義和合適性展開評價。請參看以下的要求，確認各自作品的分類，準備相應的參評作品。
※輔助資料為任意提出，不做強制要求。

1. 關於參評作品的形式

▼ 產品・服務 / 系統・活動等（所有非特別指定的類別）

[必須]

A. 參評作品的實物

以及

B. 實際作品的替代物（縱向A1尺寸的展板1張）

＋

[任意]

輔助資料

▼ 商業模式（評審組19的19-06分類）

[必須]

B. 實際作品的替代物（縱向A1尺寸的展板1張）
C. 商業模式示意圖（橫向A4尺寸示意圖1張）

＋

[任意]

輔助資料

▼ 建築物・土木構造物作品（評審組14、15、16、17）

[必須]

D. 建築物的概要（縱向A1尺寸的展板1張）
E. 詳細資料（橫向A3尺寸的資料集1冊）

＋

[任意]

輔助資料

▼ 建築施工方法類作品（評審組14、17）

[必須]

F. 施工方法的概要（縱向A1尺寸的展板1張）

＋

[任意]

輔助資料

▼ 住宅相關服務・系統的概要（評審組14、15）

[必須]

G. 住宅相關服務・系統的概要
（縱向A1尺寸的展板1張）

＋

[任意]

輔助資料

A・參評作品的實物

- 請將作品調整至評審委員可自由操作、體驗的狀態。
- 實際使用時需通電的作品，請事先申請電力並調整至通電狀態。
- 必要時，請準備展示用和體驗用的兩套作品。
- 作品為網站和軟體等時，請準備相關設備以便評審委員實際操作之用。
- 參評作品外的輔助物品，請自行貼上帶有「非參評作品」字樣的標籤。
- 以系列方式報名的作品，必須展示出全系列作品。但是規格和性能相同的產品群，可以用一覽表和色彩樣品等代替。

・**實物未完成的情況下，請提供功能模型。雖然也可以提出外觀模型，但是會對評審結果產生不良影響。**
・最終成品與功能模型、外觀模型有明顯區別時，有可能被認定為無法評審而落選；獲獎後被發現時，則有可能取消獲獎資格。

B. 實際作品的替代物（縱向 A1 尺寸的展板 1 張）

・因體量巨大而無法搬入會場的作品、服務、系統、措施、活動等無形的作品，可以用能夠闡明作品概要和設計要點的展板作為替代品。
・展板為縱向 A1 尺寸（H841mm x W594mm），請裝裱於厚度 5mm 的珍珠板或發泡板等之上。

C. 商業模式示意圖 ※ 只針對評審組 19 的 19-06 分類的商業模式類作品

・請製作橫向 A4 尺寸，包含事業構造、收益構造等在內的，可以顯示模式整體的示意圖，於 7 月 31 日之前將 PDF 文檔發送至 info-e@help.g-mark.org
・評審號碼必須置於 A4 版面的右上方。

D. 建築物的概要（縱向 A1 尺寸的展板 1 張）

※ 只針對評審組 14、15、16、17 的建築物・土木構造物類作品

・請製作縱向 A1 尺寸（H841mm x W594mm，裝裱於厚度 5mm 的珍珠板或發泡板等之上）展板，說明建築物和土木構造物的概要和設計要點。請確保通過展板的內容可以了解作品的全貌。

必要內容：

①在理解 GOOD DESIGN AWARD 評審視點的基礎上，用簡潔的語言或圖示闡述「最為突出的要點」。
②內外裝潢的照片（室內設計的報名也必須有建築內、外部的照片）。
③平面圖（高層建築等只需提出標準樓層便可）。
④構造物、建築物的構造種類。
⑤能表明作品與周圍環境關係性的照片、簡潔說明。
⑥評審號碼（標記於板面右上方的醒目處）。
※ 請清晰地表現出作品的概要、訴求點、創新之處和特別之處。

E. 詳細資料（橫向 A3 尺寸的資料集 1 冊）

※ 只針評審組 14、15、16、17 的建築物・土木構造物作品

・作為 D（展板）的補充資料，請製作橫向 A3 尺寸（W420mm x H297mm）、單面 10 頁以內的資料集。

必要內容：

①封面：不算入總頁數（10 頁），只保留評審號碼和參評作品名稱。
②簡潔地總結設計內容，設計要領等作品全體概要。
③所在地的地圖以及能夠表明其與周圍環境關係性的照片、說明（工業化住宅等地址不特定的案件不用記入）。
④構造物、建築物的概要書（用途、層數、建築物高度、構造種類、主要部分面積表、內外裝潢表等）。
⑤圖紙（配置圖、平面圖、立面圖等／比例尺自由）。
⑥報名對象的照片（枚數自由）。
※ 裝訂方法自由。
※ 如果要在該資料中說明 A1 展板內的內容，請寫明其對應關係。
※ 在製作資料時，請注重作品的整體形象、意圖、要領等要素的清晰明瞭。

F. 施工方法的概要（縱向 A1 尺寸的展板 1 張）

※ 只針評審組 14、17 的建築施工方法類作品

・請製作縱向 A1 尺寸（H841mm x W594mm，裝裱於厚度 5mm 的珍珠板或發泡板等之上）展板，說明以下內容。請確保通過展板中的內容可以了解作品的全貌。

必要內容：

①施工方法的概要（用途，主要適用的建造類別、材質等）。
②特徵以及與現有施工方法的區別。

③結構、結構體的等軸測圖以及照片（產品本體以及利用狀況）。
④基於建築基準法等相關法規的評價、評定（http://www.bcj.or.jp/rating/）。
⑤關於預想用戶利益（最終用戶、設計者、施工管理業者等）的說明。

G. 住宅相關服務・系統的概要（縱向 A1 尺寸的展板 1 張）

※ 只針對評審組 14、15 的住宅相關服務・系統類作品

・請製作縱向 A1 尺寸（H841mm x W594mm，裝裱於厚度 5mm 的珍珠板或發泡板等之上）展板，說明以下內容。請確保通過展板中的內容可以了解作品的全貌。

必要內容：

①服務・系統的概要（主要對象用戶和為其設計的內容等的說明）。
②與現有服務、系統的區別。
③概念圖、服務的流程圖等、服務和系統的基本構造、目的達成步驟的示意圖。
④關於預想用戶利益（最終用戶、設計者、施工管理業者等）的說明。

2. 允許般入會場的產品尺寸

・寬幅 3m× 縱深 3m 以內（置於桌上：寬幅 3m× 縱深 1m；車輛：寬幅 3m× 縱深 6m）。
・不需要特別施工或對會場造成損壞的產品。
・如果參評作品等超出以上的規定尺寸，請與主辦方確認。

3. 標記評審號碼（Entry No.）

在評審中有時需要移動展品，請在所有的參評物品上黏貼記載有評審號碼的貼紙。具體的黏貼位置請選擇背面、底面等不顯眼部位。貼紙原則上需以白色為底色，並根據參評作品大小由參評者自行設定，盡量不要影響到產品外觀。此外，車輛及大型機器等無法輕易移動的作品無需黏貼評審號碼貼紙。

4. 關於電力供應

二次評審會期間，原則上 24 小時供電。以防萬一，請設置為可以簡單開關的模式並製作簡單的開關機說明書，在進場設置展品完成後交由主辦方工作人員。

5. 關於 PC・平板電腦・映像設備等的展示

為確保設備在發生特殊狀況後能夠重新啟動，請製作包含 ID ／ PW 以及操作方法的說明書在進場設置展品完成後交由主辦方工作人員。

6. 關於網路連接

請參評者自行準備。如果需要使用有線網路，請參看 P11，在登記二次評審資料時自行申請。

7. 關於住宅設備機器的展示

・對於吊燈、空調、窗帘導軌等設置在天花板、牆壁上的作品，請自行製作、設置懸掛、支撐作品的輔助品。如難以再現實際使用場景，請製作展板代替。
・照明器具等必須通電展示。
・門把手、煤氣開關、混合水栓等，請固定在實際台座上進行展示。

8. 關於評審會的駐場

二次評審會為非公開評審，禁止參評者在評審會期間入場。

9. 其它注意事項

請仔細閱讀 P19 並予以遵守。

03 二次評審資料填寫

通過一次評審的參評者需在7月2日至7月9日之間，登錄Entry Site，在「2nd Screening」中填寫關於二次評審的相關資料。

1. 二次評審方法的選擇

請根據自身的情況，選擇合適的評審方法：

① **Regular 2nd screening (一般評審)**
二次評審費：58300日圓（含稅）

② **2nd screening for undisclosed entries（保密評審）**
二次評審費：58300日圓（含稅）＋104500日圓（含稅）＝162800日圓（含稅）

保密評審：設置封閉的評審空間，確保搬入、搬出以及評審過程不會被評審委員及相關工作人員之外的人士看到。該評審方式適用於①評審的時點，還未發售或發表的作品以及②被其他參評者看到後會產生不良影響的作品。
※二次評審資料填寫截止後，主辦方工作人員會聯繫選擇「保密評審」的參評者，詳細確認。
※保密評審將於8月18日進行，具體的搬入、搬出時間段，主辦方將單獨通知。

2. 參評作品類型的選擇

請確認參評作品的相關說明，選擇相應的提交作品類型：

① **Submit actual product（提交實物）**
產品類作品適用於該選項
*如有補充資料（展板、視頻等），請填寫至方框內。

② **Submit substitute（提交實物替代品：A1縱向展板）**
家居、建築、景觀和無形的參評作品以及因尺寸問題無法搬入會場的產品適用於該選項
*如有補充資料（模型、視頻等），請填寫至方框內。

3. 送展方式

① **Come to the venue with your entries and install/dismantle by yourselves.**
(自己搬入、搬出)

② **Request assigned forwarder by organizer to install and dismantle your entries atyour cost.**
(官方指定的搬入、搬出代理服務[付費])

③ **Local agent will bring and install/dismantle your entries instead of you.**
(委託他人搬入、搬出)
※選擇該方式時，請在空格中填寫被委託者的日本國內聯繫方式。

4. 展示方式、所需展示空間

(1) 展示方式

參評作品類型為「Submit actual product」時，將會有①置於桌上、②置於地面、③車輛專用的三種方式可供選擇。

[置於桌上]
付費：一張展桌 6600 日圓（含稅）
空間限制：最多可申請 3 張展桌

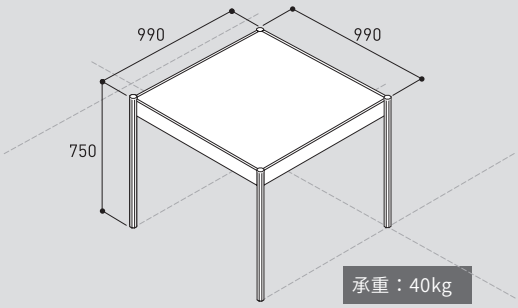

※ 展桌框體為灰色，桌面為白色，詳情請見 P10
※ 展桌的背面和兩側沒有擋板
※ 桌面以下不可用於展示
※ 申請電源時，桌面上將有配線口
※ 展桌不可以打孔或者使用黏著劑等，如果出現損毀展桌的情況，需照價賠償

[置於地面]
免費（追加展示空間將產生費用）
空間限制：3 x 3 空間為止

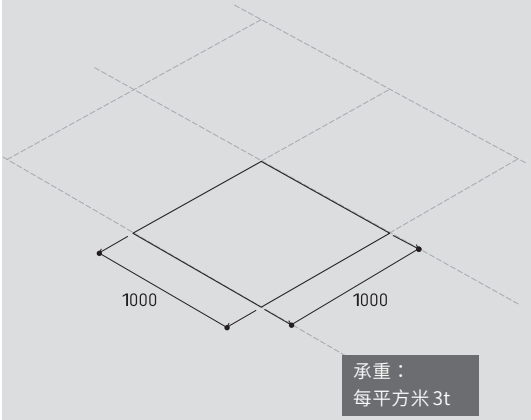

※ 地面上沒有地毯等遮蓋物
※ 背面和兩側沒有擋板
※ 請保證展示品都能安全自立

參評作品類型為「Submit substitute」時，將會有①置於桌上、②展板專用的兩種方式可供選擇。
※ 不可同時選擇①置於桌上和②展板專用。

［展板專用］的特殊展桌設有張貼縱向 A1 尺寸展板的框架和放置橫向 A3 尺寸資料集、模型等的檯面。

[置於桌上]
付費：一張展桌 6600 日圓（含稅）
空間限制：最多可申請 3 張展桌

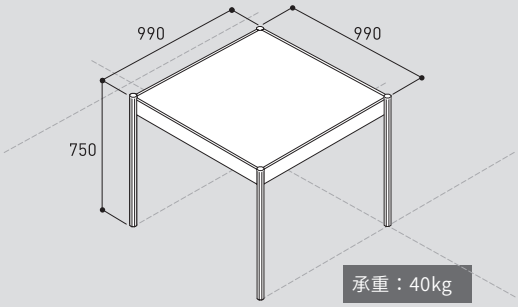

※ 展桌框體為灰色，桌面為白色，詳情請見 P10
※ 展桌的背面和兩側沒有擋板
※ 桌面以下不可用於展示
※ 請自行準備可以讓展板自立於桌面的簡易展架
※ 展桌不可以打孔或者使用黏著劑等，如果出現損毀展桌的情況，需照價賠償

[展板專用]
付費：一張展桌 5500 日圓（含稅）
空間限制：只可以申請 1 張展桌

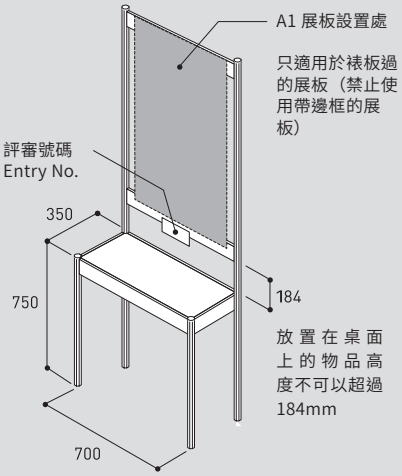

※ 展桌框體為灰色，桌面為白色 ※ 展桌的背面和兩側沒有擋板
※ 桌面以下不可用於展示 ※ 桌面下方無法追加設置置物板
※ 展桌不可以打孔或者使用黏著劑等，如果出現損毀展桌的情況，需照價賠償

展桌的詳細說明 展桌不可以打孔或者使用黏著劑等，如果出現損毀展桌的情況，需照價賠償。
申請電源時，桌面上將有配線口。

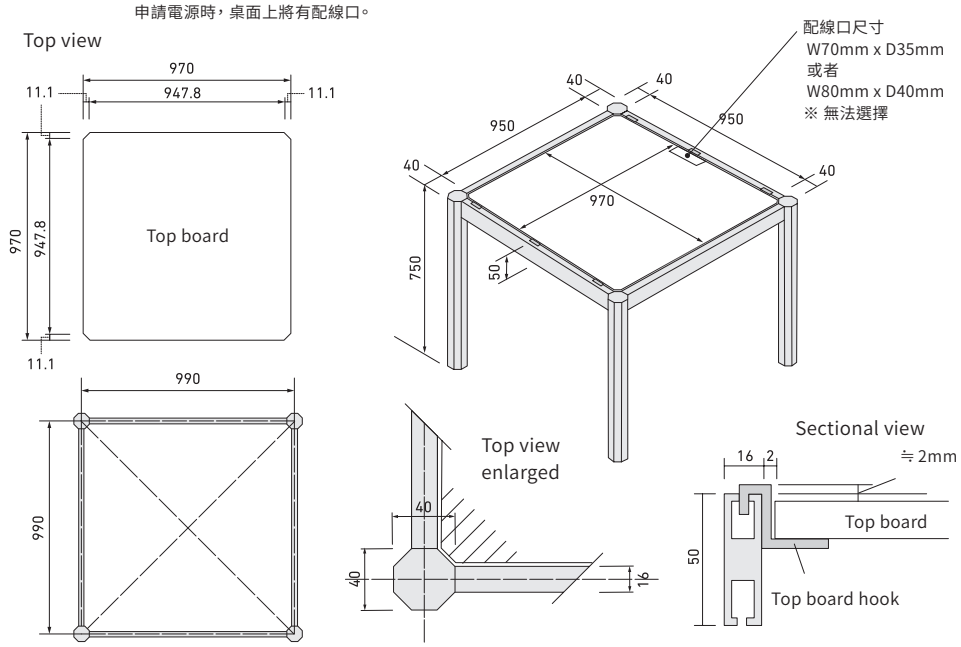

(2) 所需展示空間

所需的展示空間將以「寬幅 x 縱深」的方式提供。一個展示空間 (1m x 1m) 免費，申請兩個及兩個以上展示空間時，每個單元空間追加 17600 日圓 (含稅)。

①置於地面：9 個展示空間 (3m x 3m) 為止。

②置於桌上：3 個展示空間 (寬幅 3m x 縱深 1m) 為止。

③展板專用：1 個展示空間 (寬幅 0.7m x 縱深 0.35m 無法追加申請)。

④車輛專用：18 個展示空間 (寬幅 3m x 縱深 6m) 為止。

5. 相關展示設備的申請

[電力服務]

針對希望以通電狀態進行展示以及使用視頻播放設備的參評者提供付費的電力服務。申請電力服務時，需填寫「電量」和「接線板 (兩個插孔) 數」。

「電量」

0.5kW 以下 9900 日圓 (含稅)

1kW 為止 17000 日圓 (含稅)

1kW 以上 每 kW17000 日圓 (含稅)

「接線板數」

接線板 (2 個插孔、最大容量 1.5kW) 一個 3500 日圓 (含稅)

※ 申請電源時，必須申請一個接線板。

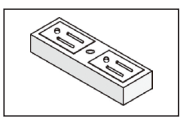

電力申請例

請事先計算所有用電設備的用電量，再按需求申請電力。

例 1：使用一台筆記本電腦 (60W)

申請內容與付費金額：0.5kW ＋接線板 (1 個) ＝ 9900 日圓＋ 3500 日圓＝ 13400 日圓 (含稅)

例2：使用兩台筆記本電腦 (60W)、一台印表機 (1.2kW)
申請內容與付費金額：2kW ＋接線板 (2個) ＝ 34000 日圓＋ 7000 日圓＝ 41000 日圓 (含稅)

[其它展示設備]

展示時如需要使用展架等展示設備，請自行準備。主辦方也提供以下設備供您申請使用。請在登記二次評審資料時，自行申請。作品搬入時，主辦方會將其放置在展位中。

- Shelving for the table 展桌用置物板
- Panel stand 展板支架
- Internet access 有線網路

展桌用
置物板 Shelving for the table
一張板 3000 日圓 (含稅)

・置物板申請數將和展桌數對應，如果您申請了複數展桌，無法只為其中一張申請置物板。
・這不是展桌，而是追加設置在展桌下方的置物板。

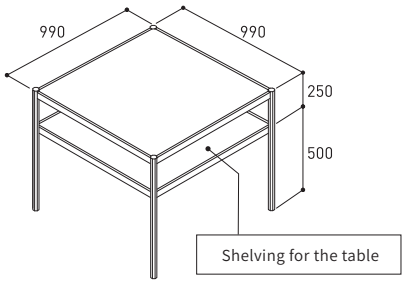

落地式
展架 Panel stand
一個 2500 日圓 (含稅)

・魔術貼式、高度調節範圍 (520mm-850mm)、角度可調節。
・只對應輕質的展板，無法對應過重的展板。
・不可以放置在展桌上使用。

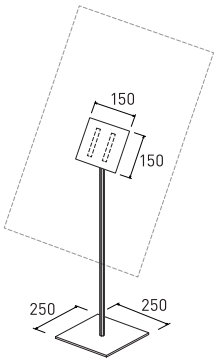

[有線網路連接]

主辦方提供有償的有線網路連接。

費用：每個地址 40,000 日圓 (含稅)
利用期間：8 月 17 日至 8 月 20 日

・主辦方提供的網路將採用分享會場網路的形式。
・由於是共享形式，每位使用者的最大網速預計為 5Mbps。如果需要更高網速，請自行向會場申請。
・網路將是有線 LAN 接入的方式。主辦方將為申請的展位架設網線。
・主辦方不租借網線以外的網路設備，如需使用，請自行準備。
・連接將採取從 DHCP 伺服器獲取 DNS 信息、IP 地址的形式。可以取得的是 IPv4 的個人 IP 地址。
・雖然無法和其它會場網路利者進行通訊，但是無法確保相關網路安全。請自行準備網路安全措施。

04 關於代理印刷服務

[代理印刷服務的流程]

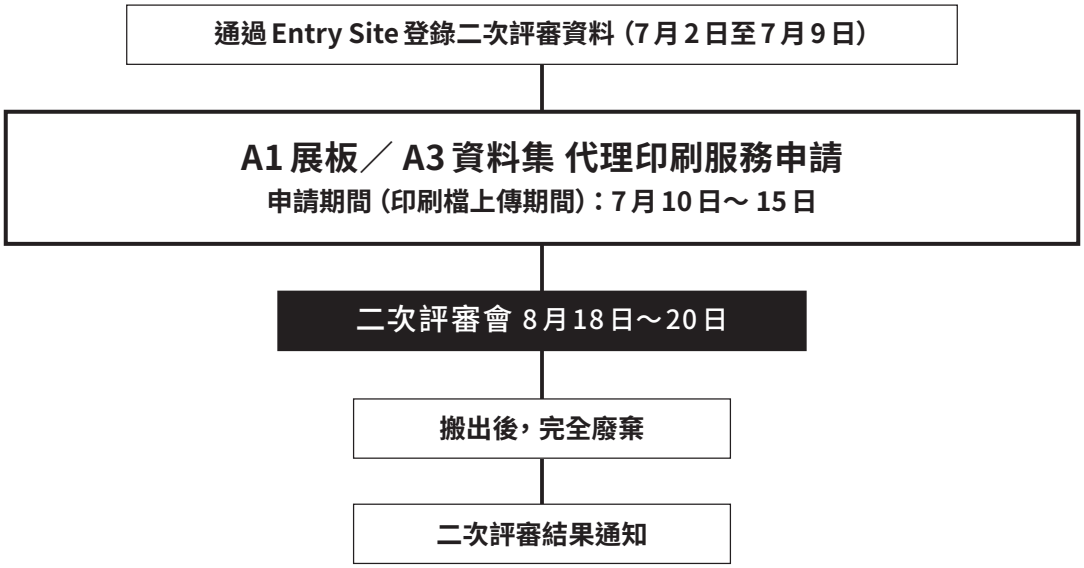

為了方便參評者以及避免搬入、搬出作業時的密集狀態，主辦方針對二次評審將提供A1展板和A3資料集的製作（只對應印刷、裱板加工、裝訂加工）、搬入・設置、搬出・廢棄的代理服務。如需使用，請準備好相關印刷檔，通過Entry Site進行該服務的申請。A3資料集的印刷服務只針對評審組14、15、16、17的參評者開放。

印刷檔的上傳期間：7月10日～7月15日

・1張縱向A1尺寸的展板（針對大型設備、建築以及無形設計等無法展示實際作品的參評作品）
・1冊橫向A3尺寸的資料集（針對建築・土木構造類參評作品。封面1頁＋資料內容10頁（單面））

服務費用（含稅）：縱向A1尺寸的展板-30000日圓
橫向A3尺寸的資料集-5000日圓
搬入・設置方法：印刷、裱板完成後搬入二次評審會場的對應展示位置並進行固定設置。設置完成後不會向參評者彙報。
搬出・廢棄方法：評審會結束後，拆除、搬出會場後廢棄。不提供保管以及返還服務。
必須記載的內容：請參閱P5。

縱向A1尺寸的展板

PDF檔需設定為縱向尺寸（H841mm×W594mm）。

- 印刷檔必須為PDF格式。（不接受ai、psd、jpg等其他格式）
- 展板必須為單面，不接受雙面展板或複數展板的請求。
- 「評審號碼」必須標記在版面右上方的醒目位置。
- 印刷用紙為光澤紙，進行乾式裱板加工。
- 主辦方將不會對印刷檔進行加工或修改。對於解析度低、畫像不清晰的電子檔，也將直接進行印刷。
- 不接受任何申請截止日期後的變更。（除外：印刷檔上傳期間，可以替換已上傳完畢的印刷檔）

[印刷檔規格]

請使用Illustrator或PowerPoint進行印刷檔的製作。

<注意事項>

- 請創建A1縱向（H841 x W594）尺寸的畫板。
- 不需要設置剪裁符號和出血。
- 印刷檔將被等大印刷，不會留有餘白。
- 輔助線、標尺線等無需印刷的內容請刪除乾淨後再將印刷檔保存為PDF格式。
- 圖片的解析度請設置為350dpi。
- 對於解析度低、畫素不清晰的印刷檔，也將直接進行印刷。
- 不可以被切除的文字或圖片，請與展板四周保持5mm以上的距離。
- PDF檔請不要設置密碼。
- 印刷完成的展板有可能與電腦、顯示器等的顯示存在色彩偏差。

<使用Illustrator製作文檔時的注意事項>

- 顏色模式請設置為CMYK。
- 請將文字部分轉外框後再保存為PDF。
- 如果以連結形式使用透明背景的PSD格式圖片時，主體和透明部分在印刷時有可能產生細微黑線。建議進行嵌入和柵格化操作。
- 無需色彩指定。
- 從Illustrator導出為PDF（推薦）
  - 符合標準：無
  - 兼容格式：Acrobat7（PDF1.6）
  - Web顯示的優化：關閉

<使用PowerPoint製作印刷檔時的注意事項>

- 頁面尺寸設置請從用戶設定處進行。（H84.1cm×W59.4cm）
  另外，製作印刷檔時建議進行以下設置。
  使用Microsoft PowerPoint製作印刷檔的設定
  1. 打開[檔案]選項下的[選項]。
  2.[詳細設置]圖像尺寸和畫質：
  - 選中「不壓縮檔案中的圖像」
  - 將默認解析度設定為「330dpi或更高」

- 如果您使用Microsoft正版附加組件/功能轉換PDF時，圖像的質量將被自動降低至200dpi，為此請進行以下設定：
  使用免費軟體Cube PDF進行轉換的設置方法
  - 檔案類型（標準：PDF）
  - 版本（標準：1.7）
  - 解析度（標準：600dpi）

橫向A3尺寸的資料集（只供評審組14、15、16、17的參評作品選擇）

PDF檔將印刷至橫向A3尺寸（H297mm×W420mm）的白色上質紙。
封面上請只保留評審號碼和參評作品的名稱。
資料集內容（不含封面）請控制在單面10頁以內。
單面印刷，左側訂書針裝訂。

- 印刷檔必須為PDF格式。（不接受ai、psd、jpg等其他格式）
- 內頁請標記頁碼。
- 印刷廠商將採用Adobe Reader進行文檔確認。
- 主辦方不會對印刷檔進行加工或修改。對於解析度低、畫素不清晰的印刷檔，也將直接進行印刷。
- 不接受任何申請截止日期後的變更。（除外：印刷檔上傳期間，可以替換已上傳完畢的印刷檔）

05 參評作品的搬入、搬出

[搬入・搬出日程安排]

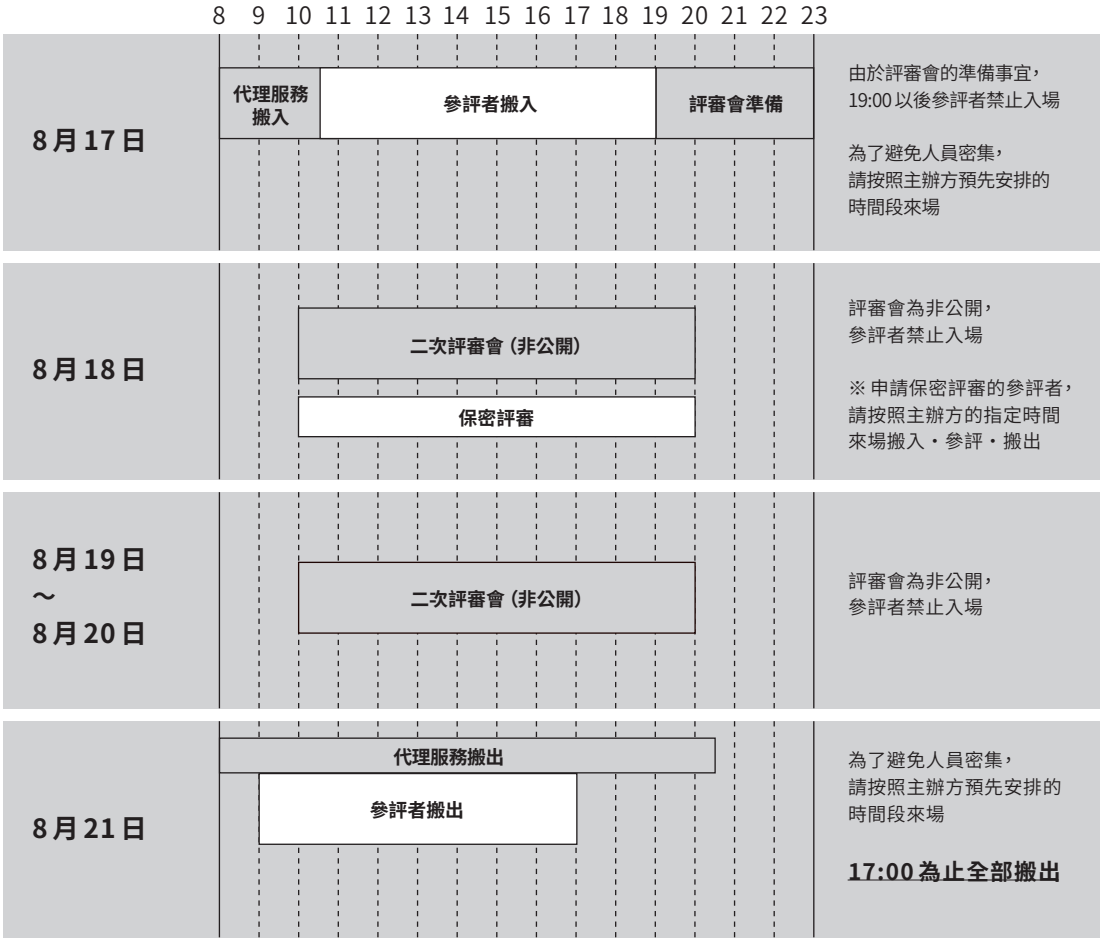

■參評者搬入・搬出

請按照以下的指定時間段來場

搬入：8月17日　①10:30～13:00；②13:00～15:30；③15:30～18:00；
④18:00～19:00（車輛等參評作品）

搬出：8月21日　①09:30～10:00（車輛等參評作品）；
②10:00～12:00；③12:00～14:00；④14:00～16:00

※請嚴格按照上述時間安排來場進行搬入・搬出作業，積極配合主辦方的各項安排。
※只有取得主辦方發行的搬入・搬出車輛許可證的參評者，才可以在出示車輛許可證的情況下駕車入場。（車輛最大承載量45t）
※進入會場的車輛，請在確認車輛安全行駛路線的基礎上進行移動。車輛移動請聽從現場工作人員的指揮。卸貨完成後，請立即離場。

[搬入・搬出代理服務]

為了方便參評者以及避免因集中作業而造成的密集接觸，主辦方指定了專業公司，為參評者提供參評作品的搬入・搬出代理服務。該代理服務內容包括作品的搬入、拆包、擺放、打包、返送及廢棄等服務。詳情請見P21～

[預防新冠病毒傳播的措施]

為了貫徹新冠病毒感染的預防措施，主辦方基於愛知國際會議展示場株式會社所制定的《Aichi Sky Expo COVID-19 防止感染指南》(2020 年 6 月 5 日制定)，設定以下措施，請各位參評者積極配合。

1. 防止會場中的密集接觸，主辦方將預先劃分出搬入・搬出的時間段。請按照指定時間段來場。此外，請確保以最少人數進行搬入・搬出作業。
2. 來場時，請事先檢測體溫。如有以下狀況，主辦方將拒絕其進入會場。工作人員以及評審委員也同樣適用。
   - 體溫 37.5℃以上。
   - 伴有咳嗽、呼吸困難、全身倦怠感、咽喉痛、鼻涕・鼻塞、味覺・嗅覺障礙、眼痛及結膜充血、頭痛、關節・肌肉痛、腹瀉、噁心・嘔吐的癥狀
   - 兩周以內有到訪過感染持續擴大的國家或地區。

   主辦方將在出入口處設置健康檢查站 (確認體溫以及有無上述癥狀)。如發現有上述癥狀者，將拒絕其入場。
3. 因搬入・搬出來場的全部人員，必須佩戴口罩。如沒有口罩，主辦方將拒絕其入場作業。各出入口處也將放置消毒液，請各位來場者積極進行手部消毒。此外，現場工作人員也將全員佩戴口罩。
4. 搬入・搬出作業以及評審會中，出於換氣的考慮，會場將打開全部或一部分門窗。參評者請以充分的措施確保自己的作品不會因通風而傾倒。主辦方不會對作品實施防風措施。
5. 參評作品的搬入・設置以及搬出後，請快速離場，禁止在會場中逗留。
6. 請考慮使用搬入・搬出的代理服務以展板印刷的代理服務。

[評審會場說明]

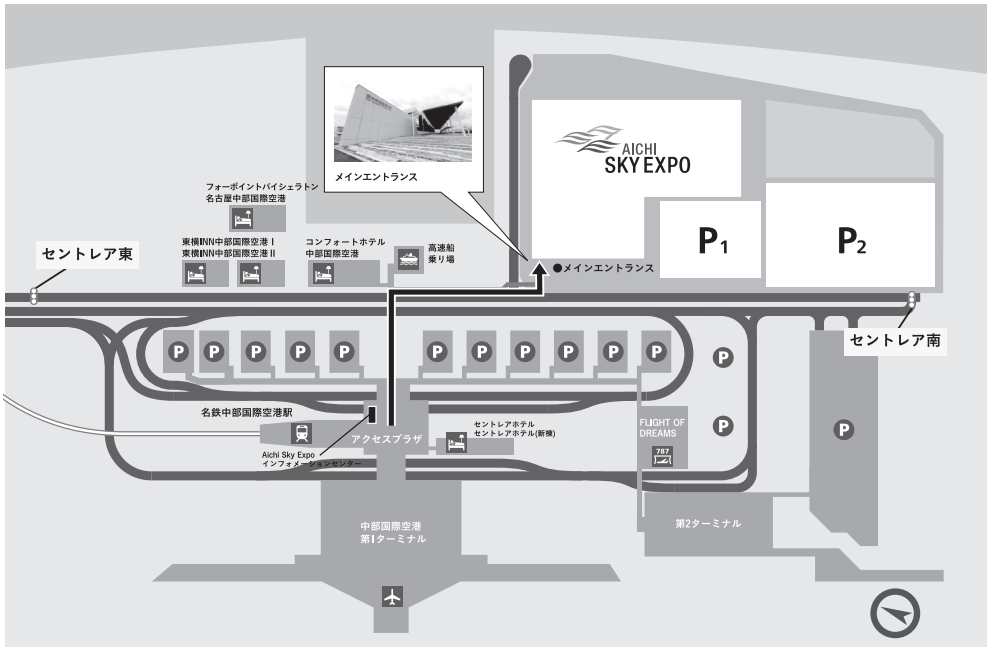

會場：AICHI SKY EXPO B・C・D 展廳 中部國際空港站徒步 5 分鐘

〒479-0881 愛知縣常滑市 centrair 5-10-1 TEL：0569-38-2361

■**駕車來場** (搬入路徑詳見 P16)

名古屋市內來場約 40 分鐘。經由臨空本線收費站從空港島至會場約 1 分鐘。

■**乘坐電車來場** [名鐵線] 名鐵名古屋站→→→ (快速特急 μSKY28 分鐘／特急 35 分鐘) →→→中部國際空港站

■**收費停車場** (AICHI SKY EXPO 均為收費停車場)

AICHI SKY EXPO 停車場　普通 3384 台 / 大型 63 台 (停車時限 24 小時)

普通 800 日圓 / 日・大型 1900 日圓 / 日

[評審會場的入場・退場]

1. 關於評審會場

評審會場為AICHI SKY EXPO的B、C、D展廳。參評作品的搬入請通過正門入場。需駕車入場時，請從B展廳的南1門進入並按照工作人員的指示行駛。

2. 車輛搬入的路徑（詳見搬入出車輛證的背面）

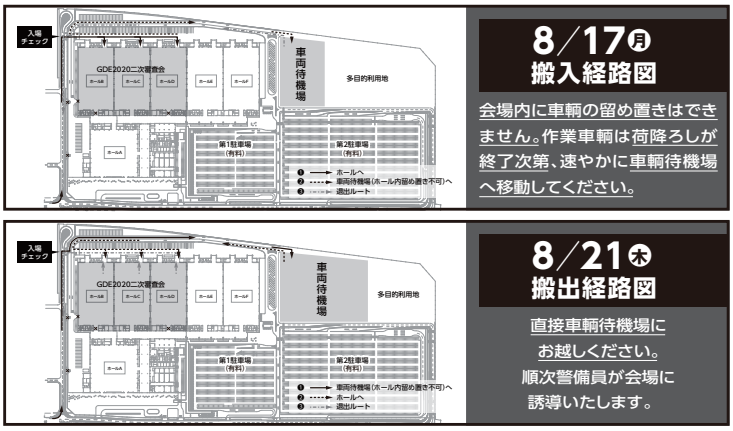

※ 車輛不能停放在會場。卸載完成後，立即將車輛移至車輛等候區。
　請確認行駛路線的安全後，進入會場。行駛時，請遵守警衛的指示。

※ 搬出時，請先將車輛駛入待機區域，再按照警衛的指示移動。

3. 關於搬入出車輛證

為了搬入・搬出作業之需，參評者可以駕駛一輛最大載重量小於45噸的車輛進入會場。入場時，請務必在容易看到的擋風玻璃處放置主辦方發行的「搬入出車輛證」（不可複印）。每件參評公司可以申請一張車輛證，主辦方將提前發送給申請者。

4. 參評者入場證

來場的工作人員必須佩戴參評者入場證。主辦方會提前向每個參評公司發送5張入場證。如果需要追加入場證，請通過事先向主辦方申請，搬入當日前往C展廳前的「參評者入場證發行處」領取。

5. 其它注意事項

(1) 自己搬入・搬出以及委託他人搬入・搬出時，參評作品由參評者自己負責。主辦方不會為參評者保管參評作品、相關輔助物品以及捆包材等。（如果無法親自搬入・搬出，請申請官方指定的代理服務）

(2) 請嚴格按照主辦方指定的時間段來場。如果出現密集狀態，主辦方將採取限制車輛進入、優先某些車輛進入等措施。屆時請服從現場工作人員的指示。

搬入　8月17日 10:30～19:00

為防止會場中的密集接觸，主辦方將預先劃分出搬入時間段。
請按照指定時間段來場並完成作業。

入場前，請確認並準備以下的物品：

①評審號碼（Entry No.）　②參評者入場證　③參評作品（展示物）　④口罩

評審號碼(Entry No.)將決定參評作品的擺放位置，請從Entry Site中確認該號碼。
具體的擺放位置可以事先通過Entry Site確認，主辦方會在8月上旬發郵件通知具體的確認方法。

入場後到搬入完成的流程

請按照以下的流程圖進行搬入

確認評審號碼，前往各評審組的報到處
例：評審號碼G010012 → 評審組01的報到處
※通過評審號碼的前兩位數確認所屬評審組

▼

在評審組報到處簽到
確認評審號碼和企業名

▼

布置參評作品
為了防止丟失，請在參評作品上粘貼印有評審號碼的貼紙（為了不影響作品，請粘貼在不顯眼處）

▼

與各評審組工作人員確認參評作品數量、展示狀況以及注意事項
如有使用映像設備等，請將簡易的操作說明書交給現場工作人員
詳見P7「5. 關於使用PC、平板電腦、映像設備等的展示」

▼

在評審組報到處獲取「設置確認證明」
請妥善保管該「設置確認證明(Confirmation Form)」，之後需憑該證明進行搬出手續

■關於搬入時的各注意事項

- 請仔細閱讀P15【預防新冠病毒傳播的措施】
- 禁止將入場證轉借他人使用。
- **會場內禁止拍照、錄像及錄音。**如果為了確認參評作品的布置場景，請確保不要將周圍其他參評作品入鏡。
- **與評審無關的物品（包括包裝材料、紙盒、木箱等）請在搬入後自行帶出會場，會場不設存放處。如發現將回收、銷毀，之後向相關參評者收取每件5500日圓的垃圾處理費。**
- 如果希望使用代理服務，請仔細確認P21～的相關說明。
- 禁止將參評作品直接寄送至會場。主辦方一概不予收取，由此造成的一切損失和後果，主辦方概不負責。申請代理服務的參評者，也請按照要求寄送物品。
- 車輛搬入時，請事先申請車輛入場證並出示，在現場工作人員的指揮下入場作業。
- 會場不為參評者準備台車和施工工具，如需使用請自行準備。
- **會場不提供布展用的電力服務**，請自行準備電池式的電動工具。
- 搬入當日正值酷暑，請自行準備防中暑的用品。

搬出　8月21日 9:00～17:00

為防止會場中的密集接觸，主辦方將預先劃分出搬出時間段。
請按照指定時間段來場並完成作業。

入場前，請確認並準備以下的物品：

①評審號碼（Entry No.）　②參評者入場證　③設置確認證明　④口罩

入場後到搬出完成的流程

請按照以下的流程圖進行搬出

確認評審號碼，前往各評審組的報到處
例：評審號碼 G010012 → 評審組 01 的報到處
※ 通過評審號碼的前兩位數確認所屬評審組

▼

在評審組報到處簽到
確認「設置確認證明」

▼

搬出參評作品

■關於搬出時的各注意事項

- 請仔細閱讀 P15【預防新冠病毒傳播的措施】
- **會場內禁止拍照、錄像及錄音。**如果為了確認參評作品的布置場景，請確保不要將周圍其他參評作品入鏡。
- 車輛搬出時，請事先申請車輛入場證並出示，在現場工作人員的指揮下入場作業。
- 會場不為參評者準備台車和施工工具，如需使用請自行準備。
- 事先申請的展示供電到當日 16:00 為止。
- **會場不提供布展用的電力服務**，請自行準備電池式的電動工具。
- **展示空間內的廢棄物處理・清掃由參評者自行負責。如發現將廢棄物遺留在展位內及周邊，主辦方將回收、銷毀，之後向參評者收取每件 5500 日圓的保管及垃圾處理費。**

06 參評作品及會場的管理

1. 關於展示

1) 展示位置的決定

展示位置由主辦方決定，8月初通知參評者。

2) 展示的準備

參評者在 Entry Site 上申請的展示空間、展桌、電源以及其他展示輔助設備，主辦方會在參評者搬入之前準備完成。但是，有線網路連接將於搬入當日早上完成。

3) 展示相關的注意事項

- 由於換氣措施，搬入・搬出以及評審中，會場將處於通風狀態。
- 對於可能傾倒的物品，請自行準備防傾倒措施，主辦方不對作品實施防風措施。
- 展示空間不會設置壁面。
- 不可以對主辦方準備的展桌進行改造。如果因打孔或使用黏著劑而造成展桌損壞，參評者需承擔修理費用。
- 會場上方的照明將全部打開。

2. 展示的保護和責任

- 關於參評作品等的破損、丟失以及被盜等管理責任，搬入・搬出期間由參評者負責，評審會等非公開期間由主辦方負責。主辦方將努力確保評會審期間會場和參評作品的安全。
- 參評者需遵守主辦方設定的搬入・搬出時間段，在參評作品等搬入・搬出以及展示作業的過程中，小心謹慎，努力防止事故的發生。
- 對於評審期間因天災等不可控因素而造成的參評作品等的損壞、事故，主辦方將不負相關責任。
- 在參評者的展示以及設置作業中，主辦方基於防止事故發生的觀點判斷其具有危險性時，有許可權制、中止或要求參評者實施防止事故發生的相關措施。
- 主辦方發現存在安全隱患時，有權變更相關參評作品的展示方法。
- 對於因參評者行為而發生的事故等，參評者需自行承擔責任。

3. 參評者責任歸屬

對於由參評作品的知識產權、品質、性能、安全性以及其他施工而產生的問題，參評者需承擔相關責任，主辦方概不負責。

4. 規定的遵守和變更

參評者以及與參評者相關的人員必須遵守本指南中記載的規定。此外，如果遇到特殊情況，主辦方將會對相關規定作出修改。

5. 其它的規定

在進行展示時，參評者必須遵守以下規定，如出現違反規定的情況，主辦方將立刻中止相關行為：

1) 展示必須在事先申請的範圍內進行。

2) 音響設備等的音量必須設定在 60phon 以下。

6. 會場的安全維護

1) 因參評作品的搬入・搬出而產生的廢棄物、捆包材、瓦楞紙箱等，參評者必須自行帶離會場。如果發現展位內或周邊放置或遺留了與評審無關的物品，主辦方將予以回收、廢棄，日後將向相關參評者請款相關處理費用（每件 5500 日圓）。

2) 恢復展示空間的原樣

參評者必須在 8 月 21 日 17:00 之前將自己的展示空間和相關設備恢復至搬入前的狀態。如果沒有恢復完全或期限為止沒有進行恢復，主辦方將代為實施，參評者需承擔相關費用。

※ 主辦方準備的展桌、電力設備等，將由主辦方負責拆除。

7. 會場內的拍照及錄像

會場內禁止拍照（只可在專設的紀念留影處拍照）、錄像及錄音。如果是為了確認參評作品的布置場景，請確保拍照時不要將周圍其他參評作品入鏡。

07 二次評審後的相關事宜

[獲獎發表日之前]

主辦方將於 9 月 4 日，在 Entry Site 上公布二次評審結果。請自行確認二次評審結果。GOOD DESIGN AWARD 獲獎結果的官方公布日期為 10 月 1 日 13:00JST（日本標準時間）。在官方公布之前請勿對外公開獲獎結果。

通過二次評審後，參評者需在 9 月 4 日至 11 日之間，通過 Entry Site 完成「公開資料校正」和「年鑑刊載資料」的填寫。

[獲獎發表日之後]

10 月 1 日　獲獎發表（GOOD DESIGN AWARD、GOOD DESIGN BEST 100）
10 月 8 日　GOOD DESIGN BEST 100 設計師演講、特別獎評審會（非公開）
2021 年 3 月 獲獎年鑒出版

獲得 GOOD DESIGN BEST 100 之後

在所有 GOOD DESIGN AWARD 獲獎作品中，將選出能夠引領今後的生活、產業和社會，開拓未來的優秀設計作為 GOOD DESIGN BEST 100。之後還將從這 100 件作品中評選出各項特別獎，主辦方也將給與積極的推廣。獲得 BEST 100 後不僅會獲得獎盃，也將有機會參加各種推廣活動。期待您的積極配合。

參加 GOOD DESIGN BEST 100 設計師演講

BEST 100 獲得者將受邀參加 10 月 8 日舉辦的 GOOD DESIGN BEST 100 設計師演講，該活動是評選特別獎的重要一環。

GOOD DESIGN AWARD 獎狀

[每件獲獎作品將獲贈一張獎狀]

對於獲得 GOOD DESIGN AWARD 的作品，主辦方將贈送一張獎狀。獎狀上將記載獲獎作品名稱・獲獎企業名・設計總監及設計師名等。主辦方將於 11 月中旬開始順次郵送至您的註冊地址。希望您在宣傳活動中善加利用。

獲獎年鑑《GOOD DESIGN AWARD 2020》

[每件獲獎將獲贈一冊年鑑]

獲獎年鑑，網羅了包括 GOOD DESIGN GRAND AWARD、GOOD DESIGN SPECIAL AWARD、GOOD DESIGN BEST 100、GOOOD DESIGN AWARD 等在內的 2020 年度所有獲獎作品。

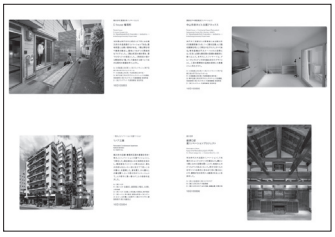

搬入・搬出代理服務說明

官方指定的搬入・搬出代理服務

對於無法親自來日本或沒有在日代理人的參評者，事務局將委託 Kintetsu World Express Sales, Inc.(KSI) 提供搬入・搬出的代理服務。

KSI 提供的代理主要分為 Courier service 和 General cargo service。

1.Courier service (DHL/FEDEX/UPS/OCN/TNT/EMS/SF...etc)

該服務包括參評作品（快遞）的接收、搬入、拆包擺放、打包、搬出、返送或廢棄，選擇該服務的參評者需要自行通過 DHL、FEDEX、UPS、OCN、TNT、EMS、SF 等的運送服務，於 8 月 3 日之前將參評作品送達代理服務商指定的地址。

提交 Quotation Request Form 的截止日期：2020 年 7 月 17 日

請下載並填寫完成 Quotation Request Form，將 Excal 文檔發送至 gmark2020@kwe.com

參評作品到達指定地址的期限：2020 年 8 月 3 日

[下載]

Quotation Request Form:
http://download.g-mark.org/data/2020/quotationrequest_form2020.xls

Shpr's Invoice Blank Form:
http://download.g-mark.org/data/2020/shprsinvoiceblank_form2020.xls

2.General cargo service

除上述 Courier service 的服務內容之外，KSI 還將提供從參評者的國家、地區到日本的往返貨運服務，針對 DHL/FEDEX/UPS/OCN/TNT/EMS/SF 等無法對應的貨物。

提交 Quotation Request Form 的截止日期：2020 年 7 月 13 日

請下載並填寫完成 Quotation Request Form，將 Excal 文檔發送至 gmark2020@kwe.com

[下載]

Quotation Request Form:
http://download.g-mark.org/data/2020/quotationrequest_form2020.xls

Shpr's Invoice Blank Form:
http://download.g-mark.org/data/2020/shprsinvoiceblank_form2020.xls

SHIPPING INSTRUCTION

GOOD DESIGN AWARD 2020
-SECOND SCREENING-

DATES: **18th/Tue,Aug – 20th/Thu, 2020**

VENUE: **Aichi Sky Expo**

Kintetsu World Express Group

Kintetsu World Express Sales, Inc.

Contents

1. Introductions ..... Page 3

<For Courier service user>

2. Shipping Instruction for Courier Shipment ..... Page 4 – 5

3. Handling tariff for Courier Shipment ..... Page 6 – 7

4. Operation Flow chart for Courier Shipment ..... Page 8

<For General cargo service user (Air / Ocean) >

5. Attention

6. Documentation

7. Notice for the clearance ..... Page 9

8. Packing / Marking

9. Fumigation

10. Notice for the installation ..... Page 10

11. Consignment instructions for Air & Ocean shipment (General Cargo)

12. Deadlines

13. Insurance

14. Payment terms ..... Page 11

15. Freight Handling Tariff For General Cargo ..... Page 12 – 13

16. Case mark for outer package ..... Page 14

Kintetsu World Express Sales, Inc.

Introductions

Official Customs Broker and Freight Forwarder

Kintetsu World Express Sales Inc. ***(KSI)*** *which is representative of* ***Kintetsu World Express Inc. (KWE) ,***
will provide its services as a Professional Freight Forwarder and the Customs Broker for the second screening of
GOOD DESIGN AWARD 2020 organized by **Japan Institute of Design Promotion (JDP)** . KSI will offer the following services.

*Door-to-door movements of exhibition cargo worldwide through its network
*Customs clearance both of import and re-export
*Coordinating and supervising for inbound and outbound goods to and from the screening site
(special arrangement of loading, unloading, storing)
*Arrangement for return to your specified destination

Both Japan Customs and government authorities have specific criteria for imports and exports.
KSI will provide pre-exhibition, on-site and post-exhibition assistance for every exhibitor to meet these specific requirements.

For further details, please contact ***KSI*** representative listed below;

Kintetsu World Express Sales, Inc.
Exclusive Logistics Sales Dept.
Event Logistics Sales Team.
TDS Mita Bldg, 2-7-13 Mita, Minato-ku, Tokyo 108-0073, Japan
Tel:+81-3-5443-9455, Fax:+81-3-5443-9457
Attn: G-Mark 2020 Team
E-mail: gmark2020@kwe.com

FOR COURIER SERVICE (DHL/FEDEX/UPS/OCN/TNT/EMS/SF...etc) USER

1. Deadlines

For Quotation Request Form	***17th(Fri)/Jul,2020 (JST)***
For Cargo Arrival	***3rd(Mon)/Aug,2020 (JST)***

Advance payment only and the payment must be done by 3days after the invoice date.

2. Shipping invoice instruction

Shipper Applicant's(Your company) name and address
Consignee Japan Institute of Design Promotion (Company ID:9010405009619)

Notify party
Kintetsu World Express Sales,Inc.
5th Fl.,TDS Mita Bldg.,2-7-13 Mita,
Minato-ku, Tokyo 108-0073, Japan
Tel: +81 3 5443 9455 / Fax:+81 3 5443 9457
Attn G-Mark 2020 Team

Delivery address
Kintetsu World Express Sales,Inc. c/o Toyo Logistics
18-16,11go-chi, Handa-shi Aichi. 475-0831 Japan

3. Courier waybill instruction

Shipper Applicant's(Your company) name and address
Shipping to ：
Company Name: Japan Institute of Design Promotion.
Address 1: c/o Kintetsu World Express Sales,inc.
Address 2: 18-16, 11go-chi
cargo service user (Air / Ocean) > Handa-shi,Aichi
Postal Code: 475-0831
country : Japan
Attn: G-Mark 2020 Team
tel: +81 3 5443 9455

Delivery term
DDP (Freehouse) ← IMPORTANT!!!
(Japan duty/tax must be paid by the shipper)
*We(KSI) will not receive your packages if the terms is not correct.

4. Packing / Marking ((IMPORTANT !!!))

All exhibitors will be requested to prepare packing by individual category respectively mentioned below, depending on types of Japanese Customs entry.
*ATA CARNET
*PERMANENT IMPORT (Imposed Duty & Tax)

<Most Important>
All the Crates and Boxes must be marked on the top and side with our label.(Page 14)

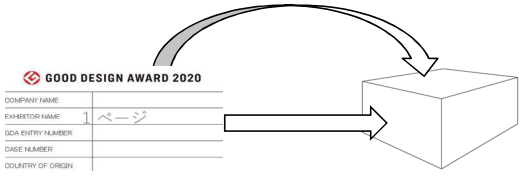

***We do not accept "No Mark" cargo shipment. Marks must be mentioned in a B/L or its attached sheet.**

5. Notice for the installation ((IMPORTANT !!!))

***For the applicants who ordered KSI's installation service for your exhibits.**

Photos of Installation instruction
*** Please prepare your installation sample by photo – image and send it with your exhibits.**
The installation image should be according to the size limit of your booked booth.
* **KSI**'s installation works just put the products on display booth without special tools.

*If you need to use Electricity supply,please contact organizer (JDP) directly.
And please check your socket and voltage for sure .There are possibility, it does not match Japanese standard type.

Photo of the Installation image
*Please take it from above.

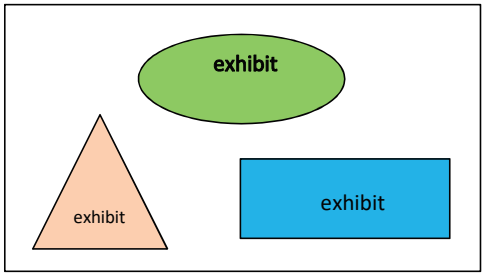

Notice
The organizer "JDP" will use glue for display on the panel.
Therefore,there is a possibility that it will be damaged when we remove it.

6. Remarks

■Courier User REMARKS:
1)The warehouse will be available **from 13th/July,2020 to 3rd/Aug,2020 and must follow this deadlin e.**
*On Saturday,Sunday,or other Japanese public holiday, the warehouse will be closed.

2)**Unaccepted items:**
Live animals or any other animal products. Especially which is relevent to the *CITES (the Washington Convention)*
Alcohol products, tobacco, foodstuff, beverage, plants and seeds, pet medicals, pet cosmetics,
Pharmaceuticals, drugs, cosmetics, chemicals, human remains,
Arms and explosives are subject to Japan import restrictions. These items should not be imported.

3)**We(KSI) will not compensate for any reason other than damage due to the accident during our operation.**

Please send us the INVOICE copy with e-mail prior,
and Courier(DHL/FEDEX/UPS/OCN/EMS/SF...etc) JOB/BL SHEET copy before shipping out.

Issued by Kintetsu World Express Sales,Inc.

7. Handling Tariff for Courier Shipment *Excl.10%VAT

■**As total measurement should be under 1cbm / total gross weight 100kg**

The Chargeable Weight will be calculated as the actual weight (Gross Weight) or the Volumetric Weight (5000 cubic centimeters per kilogram) of the shipment, whichever is the greater. (5000 cm3/kg = 200 kg/m3)

ex) L50 x W50 x H50(cm) / 5,000 = C/W 25kgs

<Move in>

1. From the warehouse to the site on the move-in day
   1) Minimum Charge (Min:25kgs/Piece) **JPY 3,000** *ex) 5kgs x 3pcs(boxes) = JPY 9,000*
      *Additional charge over 25kgs/piece **JPY 1,000/10kgs** *ex) 70kgs x 1pc(box) = JPY 8,000*
      Calculate : JPY3,000(min) + JPY5,000(add 45kgs as under 50kgs)
   2) Installation (unpack, display) **JPY 2,000 per GDA (Good Design Award) entry**

2. Handling Fee (administration, correspondence) **JPY 14,000 per consignment**

<Move out>

3. From the site to the warehouse after the screening
   1) Minimum Charge (Min:25kgs/Piece) **JPY 3,000**
      *Additional charge over 25kgs/piece **JPY 1,000/10kgs**
   2) Dismantle and repack **JPY 2,000 per GDA entry**

4. Handling Fee (administration, correspondence) **JPY 14,000 per consignment**

5. Storage Fee for Exhibits (Incl.Move-in&out charge at the warehouse & empty case storage service during the screening)
   1) Minimum Charge (Min:25kgs) **JPY 4,500** *Incl.Agency Fee
      *Additional charge over 25kgs/piece **JPY 500/10kgs** *ex) 70kgs x 1pc(box) = JPY 7,000*
      Calculate : JPY4,500(min) + JPY2,500(add 45kgs as under 50kgs)

<Others>

6.Handling Fee for return (Document preparation fee, etc.) **JPY 3,000 per consignment**

7. Disposal Fee (after the screening)
   1) Minimum Charge (Min:25kgs) **JPY 2,500** *Incl.Agency Fee
      *Additional charge over 25kgs/piece **JPY 1,000/10kgs** *ex) 70kgs x 1pc(box) = JPY 7,000*
      Calculate : JPY2,500(min) + JPY5,000(add 45kgs as under 50kgs)

8. Urgent Fee (Applicable for Shipment Arrived after the Deadline.) **JPY 10,000 per entry**

9. Insurance Fee (For KSI's domestic handling / Except during the screening.)

*Exhibit's value (JPY) x 0.5% = Insurance Fee (JPY) (Minimum ¥ 3,000) *If any

*If you need the domestic transport in Japan after the screening,please consult with us.

Exceptions

This price list excludes any charges or services below

1) Duty, Import Consumption tax and other tax
2) Airport/Seaport terminal charges
(Bonded Transport for Inspection etc.)
3) Extra Packing Charge
4) Special labor and Equipment Charge
5) Air Freight, and Courier fee
6) Any other special handling requirement from the exhibitor
7) Return Cost
8) All the items on this tariff are 10% of consumption taxable items. It will be charged additionally.

<Payment term>

We only accept all charges in Japanese Yen(JPY) with advanced payment.
You can choose **Bank Transfers** or **Credit card with Paypal**.
Payment due date: 3 days after the invoice date.
*Will not handle your shipment if your payment has not been confirmed.
*It is unable to refund after receive your payment.
Transport term: **DDP** condition must be required. (Import Duty and Tax must be paid by the Shipper)

Bank Information
Name of Beneficiary Bank: MUFG Bank Ltd.
Yaesudori Branch / Swift BIC: BOTKJPJT
Name of Beneficiary: Kintetsu World Express, Inc.
Beneficiary's Account (Saving) No.: 0080944

Paypal Information
VISA / Master Card / JCB / AMEX / Union Pay are available.
*Paypal handing charge shall be applied.
(Total amount x 4.1% + JPY40)

Issued by Kintetsu World Express Sales,Inc.

Operation flow chart

For courier shipment

Kintetsu World Express Sales, Inc.

①Quotation Request

☐ Please use Excel form with your description(catalogue,photos,etc)
Deadlines:For General Cargo/Jul.13th For Courier Cargo/Jul.17th

②Quotation

☐ KSI provide you our quotation and the order form according to your request .
(Normally,it will take 1-2 working day)

③Order

☐ Please fill in to our order from with your signature and revert it back to KSI.
(If you agree our transportation cost and terms)

④Payment

☐ KSI will send our billing invoice and finalized order form.
Please settlethis payment in 3 days after the invoice date.

⑤Payment confirmed

☐ Once your payment confirmed,will let you know.
Please send your packages to our warehouse directly.

⑥Arrival confirmation

☐ KSI will check your packages when we receive it.
(Piece count / Damages on outer package)

⑦Storing at the warehouse until the move-in day.

☐ **KSI deliver your packages to your original space on Aug,16th**
(Set up / Installation shall be done,if you ordered)

⑧Screening

Aug,18th - 20th

For General cargo service user (Air / Ocean)

*Attention

As our first notice, **KSI will not be able to handle following items.**

Unaccepted items:

Live animals or any other animal products. Especially which is relevent to the *CITES (the Washington Convention)*
Alcohol products, tobacco, foodstuff, beverage, plants and seeds, pet medicals, pet cosmetics,
pharmaceuticals, drugs, cosmetics, chemicals, human remains,
arms and explosives are subject to Japan import restrictions. These items should not be imported.

*Leather items need to be make sure of their scientific name strictly.
Please make it clear in advance.

Documentation

The following shipping documents in English are required by the Japanese Government for import, re-export customs clearance.

Items	Sea Freight	Air Freight
Direct Surrendered B/L or Air Waybill	One (1) copy	One (1) copy
Invoice (From JDP/ Excel Form)	One (1) copy	One (1) copy
Packing List (From JDP/ Excel Form)	One (1) copy	One (1) copy
Insurance Policy (If any)	One (1) copy	One (1) copy
Catalogue or specifications of exhibits	One (1) copy	One (1) copy

***Please send us the detailed pictures of the exhibits for our smooth custom clearance procedure.**
*Invoice/Packing List: **Please use our Excel form provided from JDP** and mention specified name, its material, quantity and price.
It's important to provide customs with a money value. They will not accept no commercial valued.
***Please do not put any other items not listed on the invoice.**

*Forward all the documents listed above to ***KSI*** via Email below at least **10days prior to arrival** of the shipment in Japan.
Email: gmark2020@kwe.com

Notice for the Clearance

***If you have a plan to ship your goods back, please try to ship with ATA CARNET. Because on the point of Export Trade Control Order law in Japan, it helps you to ship your goods back smoothly. (Invalid for the courier)**
*The material (quality) on items on the invoice must be written to check at the clearance.
*For Sea Freight: Shipment by **DIRECT Surrender B/L** or **SEA WAY B/L** .
*The items on invoice must be noted definitely and the applicable catalogues/photos of the items should be forwarded to us before arrival of the shipment.
*In case of the container shipment, the X-Ray for inspection will be done before the clearance.
*Do not put in the case which is not mentioned in the invoice.
*The documentation (invoice/packing list, etc.) for the customs clearance must be prepared by the exhibitor.
*Even if the cargo is damaged or the transportation is delayed by unexpected disasters or accedents, the organizer(JDP) or the official forwarder(KWE/KSI) assumes no responsibility.

***Aichi Sky Expo is not declared as a Bonded Area.**
*All shipment except ATA Carnet, you have to pay IMPORT DUTY&VAT for Japan customs.

Packing/Marking

All exhibitors will be requested to prepare packing by individual category respectively mentioned below, depending on types of Japanese Customs entry.
*ATA CARNET
*PERMANENT IMPORT (Imposed Duty & Tax)

<Most Important>
All the Crates and Boxes must be marked on the top and side with our label.(Page 14)

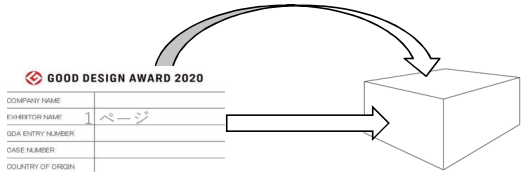

***We do not accept "No Mark" cargo shipment. Marks must be mentioned in a B/L or its attached sheet.**

Fumigation

When using wooden packaging materials for import of freight from abroad, please get heat treatment.

Heat-treated packaging materials must clearly display the mark as shown below. Approval to use this mark is issued by the National Plant Protection Organization (NPPO) of an exporting country or by an organization officially recognized by the NPPO.

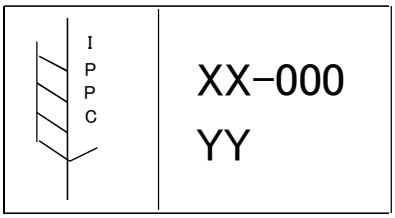

IPPC-Abbreviation of "International Plant Protection Convention "
XX-International Standardization Organization (ISO) two letter country code
000-Wood packing producing enterprise code approved by official plant quarantine authorization in exporting countries of territories
YY-Phytosanitary treatment: Methyl Bromide Fumigating=MB, Heat Treatment=HT

Notice for the Installation ((VERY IMPORTANT !!!))

Photos of Installation instruction
*** Please prepare your installation sample by photo – image and send it with your exhibits.**
The installation image should be according to the size limit of your booked booth.
* **KSI**'s installation works just put the products on display booth without special tools.

*If you need to use Electricity supply, please contact organizer directly.
And please check your socket and voltage for sure .There are possibility, it does not match Japanese standard type.

Photo of the Installation image
*Please take it from above.

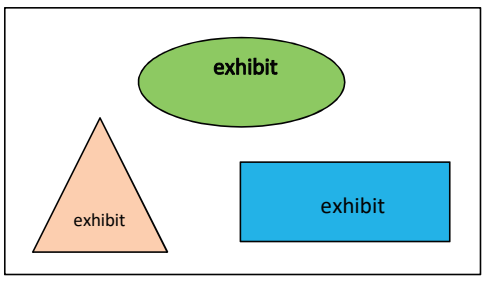

Notice
The organizer "JDP" will use glue for display on the panel.
Therefore,there is a possibility that it might be damaged when we remove it.

Consignment instructions for Air and Ocean Inbound shipment (For General Cargo)

All documents such as the Bill of Lading, Master Air waybill, Invoice and Packing List must show the consignee and the notify as indicated below.

Consignee:

Japan Institute of Design Promotion
5th Fl,Midtown Tower,9-7-1 Akasaka,Minato-ku,
Tokyo 107-6205 Japan
TEL：＋81-3-6743-3777

Notify Party:

Kintetsu World Express Sales, Inc.
Exclusive Logistics Sales Dept.
Event Logistics Team.
TDS Mita Bldg, 2-7-13 Mita, Minato-ku, Tokyo 108-0073, Japan
Tel:+81-3-5443-9455, Fax:+81-3-5443-9457
Attn: G-Mark 2020 Team
E-mail: gmark2020@kwe.com

Please note:
**In the event of any damage to the package of the Sender (Exhibitor), accountability due to the difference between the notified package and the actual shipment, cancellation of exhibition due to delay of the shipment, and liability for compensation for any other reason, the Organizer shall not be liable in any way for any damage, increase in costs, or any other problems arising as a result thereof.*

Deadlines

For Quotation Request Form by Email	***13th(Mon)/Jul, 2020***	

	For shipping documents by E-mail	For cargo arrival at the destination port
Sea Freight (LCL)	***16th(Thu)/Jul,2020***	***27th(Mon)/Jul,2020*** **/ Nagoya Port**
Air Freight	***21st(Tue)/Jul,2020***	***3th(Mon)/Aug,2020*** **/ Chubu Centrair Int'l Airport**

If your exhibits will be arrived to Nagoya Port or Chubu Centrair Int'l Airport after the cargo arrival deadline, we do not guarantee to clear the import customs clearance and delivery before the screening begins.

Insurance for international forwarding.

As the official tariff is compiled on volume of weight basis and has no correlation with the value of exhibits, naturally no insurance has been covered in our charges and work is undertaken by us is owner's risk.
Therefore exhibitors must arrange a proper round-trip all risk insurance policy for their exhibits.
*Please ask us if you need the insurance for domestic transportation in Japan.

Payment Terms

1. For import to Japan by ***KWE OVERSEAS NETWORK***
① Sea Freight Charge/Air Freight Charge: **PREPAID**
② Import Customs Clearance (including Duty and Tax) and In-Bound Handling Charges
DDP (only for KWE HAWB)

2. For re-export from Japan by ***KWE OVERSEAS NETWORK***
① Sea Freight Charge/Air Freight Charge: COLLECT
② Re-export Customs Clearance and Out-Bound Handling Charges: COLLECT on B/L or Air Waybill

3. If you use **YOUR OWN FORWARDER**(not-KWE overseas network & Express Service), we only accept all charges in advance payment by bank remittance. And Sea Freight Charge/Air Freight Charge must be PREPAID
Name of Beneficiary Bank: MUFG Bank Ltd.
Yaesudori Branch / Swift BIC: BOTKJPJT
Name of Beneficiary: Kintetsu World Express, Inc.
Beneficiary's Account (Saving) No.: 0080944

Acceptable currency: Japanes Yen(JPY) only.
Please note: We(KSI) will not handle your shipment if your payment has NOT been confirmed.
It is unable to refund after receive your payment.

Freight Handling Tariff For General Cargo

The tariffs listed below are charged per exhibitor and/or per declaration.

1. Customs Entry

Non-Taxable	**Import** to Japan	**Export** from Japan
Value JPY 200,000 or over 2HS code	JPY 11,800 per entry	JPY 5,900 per entry
Value JPY 200,000 under 2HS code	JPY 8,600 per entry	JPY 4,200 per entry
Additional sheet per 4HS code per import	JPY 11,800 per sheet	-
Additional sheet per 5HS code per export	-	JPY 5,900 per sheet
ATA CARNET	JPY 7,800 per carnet	JPY 4,200 per carnet
Airport Terminal Charge	JPY 45 per kg	JPY 45 per kg
Taxable **	**Import** to Japan	**Export** from Japan
Customs operation charges	JPY 9,000 per declaration	JPY 9,000 per declaration
Documentation	JPY 3,000 per declaration	JPY 3,000 per declaration
Handling Charge	JPY 15,000 per shipment	JPY 15,000 per shipment
Screening Fee for Airfreight	-	JPY 500 per ctn / Min. JPY5,000

Do not ship out ATA carnet and Consumable items under 1 BL or 1 AWB.
Combined ATA carnet (ATA carnet with consumable list) shipment will be required cargo sorting before declaration and 2 entry and 2 declaration (ATA carnet item and perment item) must be done. This cargo sorting fee shall be at cost.

2. Delivery Charge **

<Move-in>

In-Bound (from port/airport to site)	Sea Freight (LCL)	Sea Freight (FCL 20GP or 40GP)
Delivery Charge	Minimum: JPY 38,000	
	JPY 18,000/CBM or 1,000kgs	***** Please ask to KSI *****
	Air Freight ※Chargeable weight bases	
	Minimum: JPY 38,000	
	JPY 180/kg for ~300kgs	
	JPY 150/kg for + 300kgs over	

The Chargeable Weight will be calculated as the actual weight (Gross Weight) or the Volumetric Weight (6000 cubic centimeters per kg) of the shipment, whichever is the greater. (6000 cm3/kg = 166.667 kg/m **ex) L50 x W50 x H50(cm) / 6,000 = C/W 20.83kgs*

*Above services include following charges:
1) loading on truck and transportation charges from the warehouse to the site on **16-17th/Aug,2020.**
2) unloading from the truck and delivery to the booth.

For forklift operations: JPY 10,000 per hour (Min.1hour)
The request for using the crane, labors are negotiable. Please contact us.

Unpacking and Installation on site (on site handing)		
Minimum Charge	per kg or 6,000cm3 (Air cargo)	Per CBM(m3) or 1,000kgs (Ocean cargo)
JPY 15,000	JPY 100 (Over minimum)	JPY 10,000 (Over minimum)

***Special & complicated operations are unacceptable.**

<Move-out>

Repacking and dismantle on site (on site handing)		
Minimum Charge	per kg or 6,000cm3 (Air cargo)	Per CBM(m3) or 1,000kgs (Ocean cargo)
JPY 15,000	JPY 100 (Over minimum)	JPY 10,000 (Over minimum)

***Special & complicated operations are unacceptable.**

Out-Bound (from site to port/airport)	Sea Freight (LCL)	Sea Freight (FCL 20GP or 40GP)
Pick up Charge	Minimum: JPY 38,000	
	JPY 18,000/CBM or 1,000kgs	***** Please ask to KSI *****
	Air Freight ※Chargeable weight bases	
	Minimum: JPY 38,000	
	JPY 180/kg for ~300kgs	
	JPY 150/kg for + 300kgs over	

*Above services include following charges:
1) pick up charge at exhibition site on **21st/Aug,2020**
2) loading on the truck and transportation charges to the warehouse

***For forklift operations: JPY 10,000 per hour (Min.1hour)**
The request for using the crane, labors are negotiable. Please contact us.

3. Storage charges for empty cases **

Empty Carton, crate, pallet storage service available.
1) collection at the booth on move-in day
2) transportation to and from warehouse
3) storing at KWE warehouse
4) delivery to the booth on move-out day

JPY 6,000/CBM minimum 1cbm (Incl. Agency Fee) (17/Aug,2020 - 21/Aug,2020)

4. Late Arrival Urgent Fee **

This fee and surcharges are charged in case that the shipment is received after the deadline.

Late Arrival Urgent Fee (After 1-3 days)	JPY 15,000 per shipment
Late Arrival Urgent Fee (After 4-6 days)	JPY 20,000 per shipment

7 days after the cargo arrival deadline, we will not be able to handle your shipment.

5. Bank Charge **

JPY3,000 shall be levied for the payment by bank remittance. (Except:KWE World wide network user.)

6. Following Services are NOT included in the above tariff

1) Duty, Import Consumption Tax and Other tax
+ All shipment except ATA CARNET, you must pay IMPORT DUTY&VAT of Japanese customs.
2) Seaport Terminal Service Charge
(CFS, D/O, drayage in harbor, storage, demurrage, CHC (THC), devanning, vanning & other)
3) Application Fee for Import Procedures: **Not Available. Do not put the items against the laws below.**
(Food Sanitation Law, Quarantine Law for animal, plant & Pharmacetical Law)
4) Extra Packing Charge
5) Any other special requirement of the exhibitor
6) Inspection for the container's X-ray
7) Assortment (classification) from the container or the case for inspection
8) Analysis Handling
9) Customs overtime, Application of overtime & Overtime operation
10) Air Freight & Sea Freight for return (Incl. related surcharges)

11) Marked "**" on this tariff are 10% of consumption taxable items. **And it will be charged additionally.**

GOOD DESIGN AWARD 2020

COMPANY NAME	
EXHIBITOR NAME	
GDA ENTRY NUMBER	
CASE NUMBER	
COUNTRY OF ORIGIN	